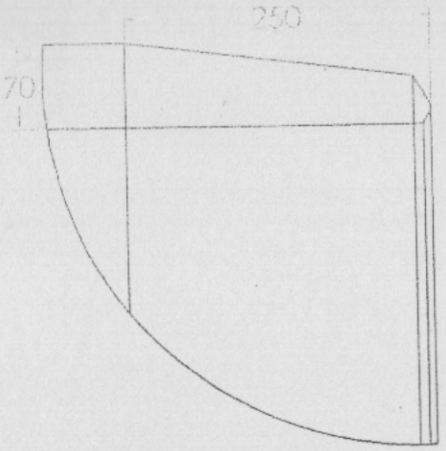

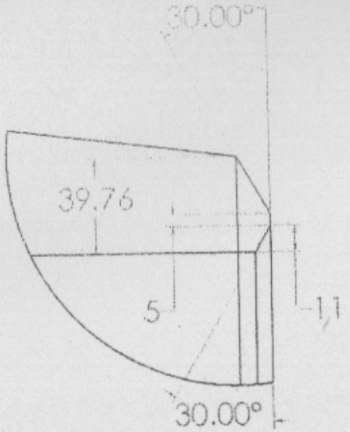

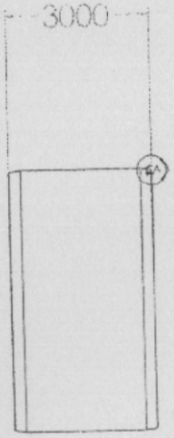

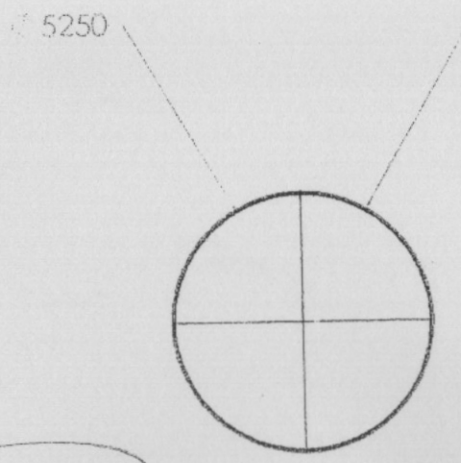

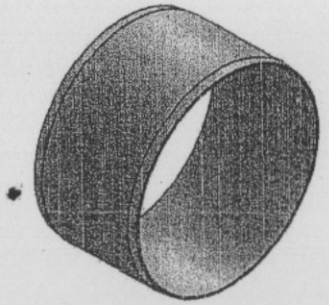

قطعة أسفل إلتايد إكناس